SDF-250

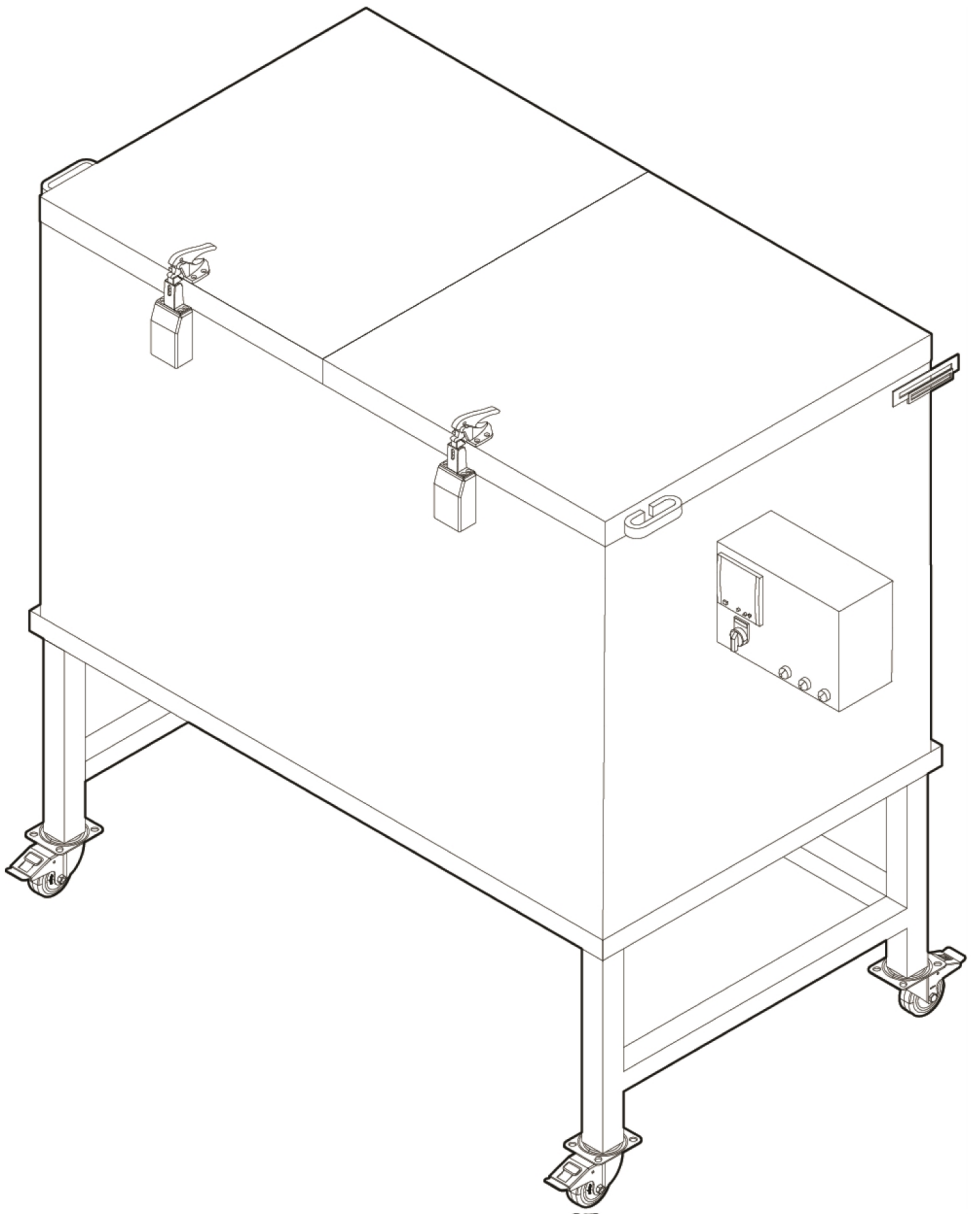

Manuale di istruzioni

Traduzione delle istruzioni originali

0448 020 001 IT 20261106

EU DECLARATION OF CONFORMITY

According to
The Low Voltage Directive 2014/35/EU, entering into force 20 April 2016
The Machinery Directive 2006/42/EC, entering into force 17 May 2006

Type of equipment
Electrode Oven

Type designation
PSE-5, PSE-10, SDE-50, SDE-100, SDE-250, SDF-50, SDF-250

Brand name or trademark
ESAB

Manufacturer or his authorised representative
Name, address, and telephone No:
ESAB Group Inc.
2800 Airport Road, Denton, TX 76207
Phone: 1-800-372-2123

The following harmonised standard in force within the EEA has been used in the design:

EN 60335-2-36 Electrical appliances – Safety Part 2-36: Particular requirements for commercial electric cooking ranges, ovens, hobs and hob elements.
EN 60204-1:2018 Safety of machinery – Electrical equipment of machines – Part 1: General requirements.
EN ISO 12100 Safety of machinery – General principles of design – Risk assessment and risk reduction

Additional Information:
Restrictive use, Class A equipment, intended for use in location other than residential.

By signing this document, the undersigned declares as manufacturer, or the manufacturer's authorised representative established within the EEA, that the equipment in question complies with the safety requirements stated above.

Date	**Signature**	**Position**
2023-02-08	Carlos De Lima	Global R&D Standards Expert

CE 2023

1 SICUREZZA **4**
1.1 Significato dei simboli **4**
1.2 Precauzioni per la sicurezza **4**
2 INTRODUZIONE **5**
2.1 Uso e scopo del forno **5**
3 DATI TECNICI **6**
4 FUNZIONAMENTO **7**
NUMERI DI ORDINAZIONE **9**
SCHEMA ELETTRICO **10**
ORDINAZIONE DEI RICAMBI **11**

 © ESAB AB 2026

1 SICUREZZA

1.1 Significato dei simboli

Utilizzo in questo manuale: Significa Attenzione! State attenti!

PERICOLO!
Significa rischi immediati che, se non evitati, avranno come conseguenza immediata, lesioni gravi o addirittura letali.

ATTENZIONE!
Significa possibili pericoli che potrebbero dar luogo a lesioni fisiche o addirittura letali.

AVVISO!
Significa rischi che potrebbero causare lesioni fisiche.

ATTENZIONE!
Prima dell'uso, leggere attentamente il manuale di istruzioni e attenersi a quanto riportato sulle etichette, alle procedure di sicurezza e alle schede di sicurezza (SDS).

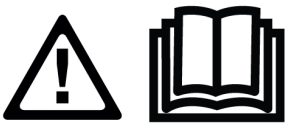

1.2 Precauzioni per la sicurezza



SCOSSA ELETTRICA: può uccidere

- Installare e collegare a terra l'unità conformemente al manuale di istruzioni
- Non toccare i componenti elettrici sotto tensione o gli elettrodi con le mani nude oppure quando si indossano guanti o indumenti bagnati
- Isolarsi dal pezzo da lavorare e dal terreno.
- Assicurarsi che la posizione di lavoro sia sicura.



PERICOLO D'INCENDIO

- Non utilizzare il prodotto se il cavo di alimentazione è danneggiato o in caso di variazioni anomale della temperatura (non consigliata come indicato nel manuale/scheda informativa del prodotto), poiché in tal caso sussiste il rischio di incendio.
- Assicurarsi che non siano presenti materiali infiammabili nelle vicinanze.



SUPERFICIE CALDA: le parti possono provocare scottature

- Non toccare le parti a mani nude.
- Attendere il periodo di raffreddamento prima di maneggiare o utilizzare l'attrezzatura.
- Per maneggiare le parti calde, utilizzare dispositivi adatti e/o indossare guanti isolanti per evitare scottature.

© ESAB AB 2026

2 INTRODUZIONE

2.1 Uso e scopo del forno

La gamma di forni **SDF-250** per asciugatura e stoccaggio è composta da armadietti a temperatura controllata per flussanti in polvere in una tipica configurazione industriale. Sono progettati per il caricamento dall'alto e la rimozione dal basso del flussante. Il controller digitale facile da usare imposta e regola la temperatura su un'ampia gamma di temperature per la cottura, l'asciugatura e lo stoccaggio. I riscaldatori elettrici integrati all'interno delle pareti riscaldano uniformemente il flussante senza bisogno di agitazione o rotazione. L'isolamento robusto, il solido design industriale, il rivestimento in vernice elettrostatica sulle superfici esterne, le robuste rotelle bloccabili rendono questi forni un ottimo investimento per un utilizzo semplice e a lungo termine.

 © ESAB AB 2026

3 DATI TECNICI

	SDF-250
Capacità massima	250 kg (551 lb)
Tensione	Trifase 380-415 V
Frequenza	50/60 Hz
Uscita	7500 W
Temperatura	Termostato digitale fino a 400 °C (752 °F)
Dimensioni esterne (L*P*A, cm)	162 x 82 x 145
Peso (Senza elettrodi)	230 kg (507 lb)

NOTA:
La temperatura di riscaldamento del forno può essere impostata a 400 C.

© ESAB AB 2026

4 FUNZIONAMENTO

NOTA:
Accertarsi che le caratteristiche tecniche del prodotto corrispondano a quelli della rete di distribuzione elettrica.

Controllare le informazioni su tensione e frequenza e verificare che non vi siano guasti che possano influire sul funzionamento del prodotto.

ATTENZIONE!
Quando il forno non è in uso, ruotare la manopola di alimentazione in posizione "O" e rimuovere la spina del cavo di alimentazione dalla presa elettrica.

- Collegare la spina del cavo di alimentazione del forno a una presa di alimentazione come indicato nelle informazioni tecniche. Assicurarsi che la presa di alimentazione corrisponda al tipo di spina di alimentazione del forno.
- Bloccare lo sportello dopo aver caricato la quantità di flussante richiesta (fino a 250 kg).
- Per accendere il forno, sul pannello di controllo portare la manopola di alimentazione in posizione "I".
- Una volta alimentato, a seconda del tipo di forno, si accende una spia verde 1Φ o tre spie verdi 3Φ. Se le spie non si accendono, controllare il collegamento di alimentazione. Fare riferimento all'immagine riportata di seguito.

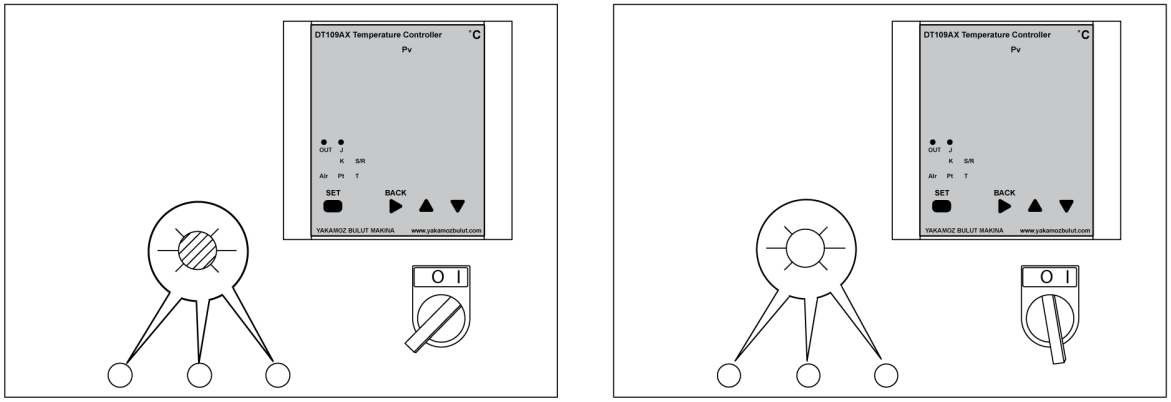

- Impostazione della temperatura desiderata
  - Quando l'unità viene accesa, il display del controller visualizza la temperatura corrente e la temperatura di cottura impostata.
  - Tenere premuto il pulsante SET per 2 secondi per impostare una temperatura diversa. Utilizzare i pulsanti su e giù per raggiungere la temperatura desiderata. Una volta che il controller mostra la temperatura desiderata, premere nuovamente il pulsante SET.
  - Il forno si riscalda alla temperatura impostata. Quando il forno raggiunge la temperatura di cottura impostata, il riscaldamento si arresta e la spia verde si spegne. Quando la temperatura scende al di sotto della temperatura di cottura impostata, il riscaldamento si avvia automaticamente e la spia verde si accende.

 © ESAB AB 2026

- Aprire la valvola di scarico umidità sulla parte superiore nelle seguenti condizioni. La valvola rilascia fumi di scarico caldi e lascia fuoriuscire l'umidità.
  - Durante il processo di cottura.
  - Prima di aprire lo sportello.

NOTA:
Indossare un guanto standard EN 407 prima di aprire la valvola.

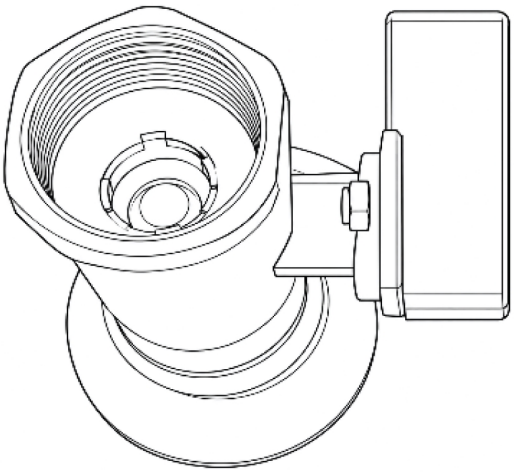



NOTA:
Sostituite il filtro ogni 6 mesi. Sostituire più spesso se l'uso è frequente o se il livello di contaminazione è elevato.

- Al termine del ciclo di riscaldamento, chiudere la valvola di scarico umidità sulla parte superiore.
- Per utilizzare la polvere per saldatura, posizionare un secchio alto 40-50 cm (15 in-19 in) con un volume medio di 20-25 litri (5-6 galloni) sotto il punto di uscita del forno. Tirare con cautela il braccio inferiore per scaricare la polvere nel secchio. Quando il secchio è pieno o è stato rimosso flussante a sufficienza, spingere indietro il braccio.

NOTA:
Indossare un guanto standard EN 407 prima di aprire la valvola.

 © ESAB AB 2026

APPENDICE

NUMERI DI ORDINAZIONE

Ordering number	Denomination	Type	Notes
0700 100 000	Stationary submerged arc welding powder drying oven	SDF-250	Three phase 380-415 V AC 50/60 Hz

La documentazione tecnica è disponibile in Internet all'indirizzo Web: **www.esab.com**

 © ESAB AB 2026

SCHEMA ELETTRICO

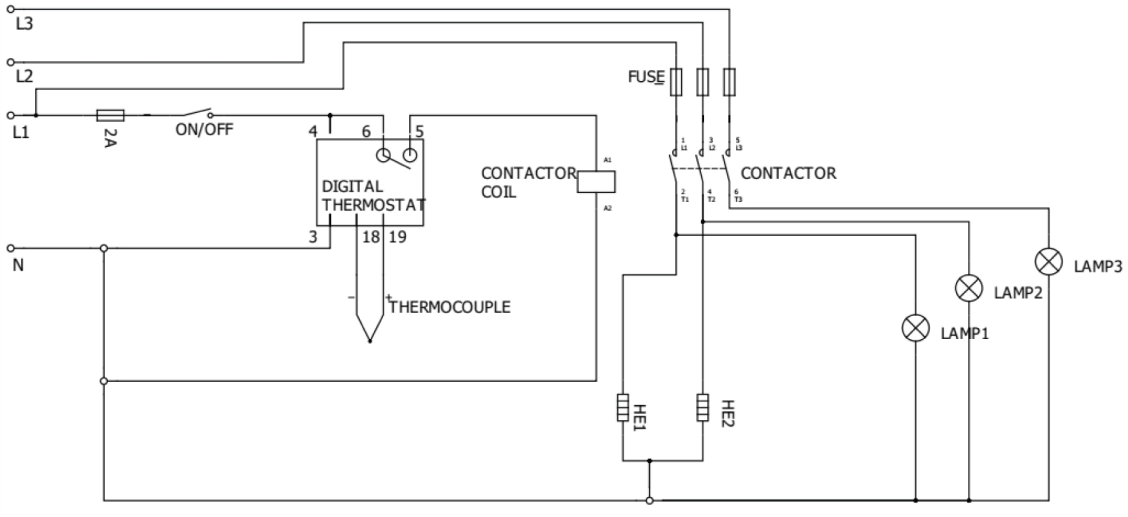

 © ESAB AB 2026

ORDINAZIONE DEI RICAMBI

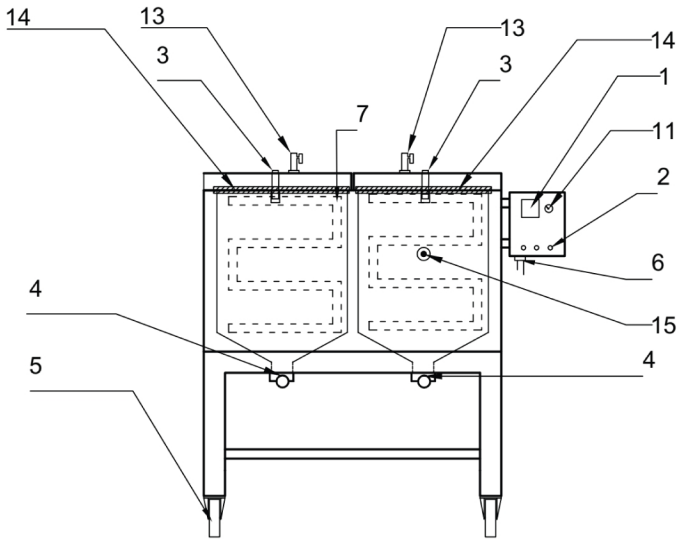

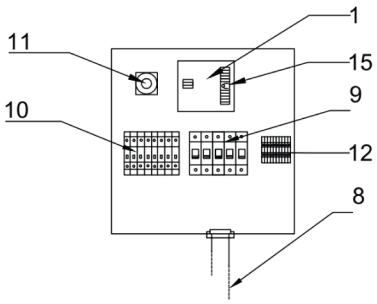

Item no.	Qty.	Ordering number	Description	Notes
1	1	0700 100 002	Digital thermostat	DT-109A
2	3	0700 100 003	Signal lamp	220 V
	3	0700 100 004	Signal lamp	110 V
3	1	0700 100 006	Door handle	
4	1	0700 100 07	Puller arm	
5	2	0700 100 008	Castors without brake	Back
	2	0700 100 009	Castors with brake	Front
6	1	0700 100 031	Cable gland	
7	2	0700 100 011	Heating element	220 V
	2	0700 100 012	Heating element	110 V
8	1	0700 100 013	Power cable with plug	CEE 5x32 A 400 V plug
	1	0700 100 014	Power cable with plug	110 V
9	1	0700 100 015	Fuse (automatic)	10 A
	1	0700 100 016	Fuse (automatic)	2 A
10	1	0700 100 017	Contactor 220V UNI	220 V
	1	0700 100 023	Contactor 110C UNI	110 V
11	1	0700 100 018	Power switch	
12	1	0700 100 019	Terminal	
13	1	0700 100 020	Air valve	
14	1	0700 100 164	Fiberglass wick	SDF-250
15	1	0700 100 165	Thermocouples	

 © ESAB AB 2026

A **WORLD** OF **PRODUCTS** AND **SOLUTIONS.**



Per informazioni su come contattarci, visitare il sito esab.com

ESAB AB, Lindholmsallén 9, Box 8004, 402 77 Gothenburg, Sweden, Phone +46 (0) 31 50 90 00

manuals.esab.com